Lexman

LIKA

2 GUARANTEE YEARS

FR INTERRUPTEUR VOLET ROULANT
PL STEROWNIK ROLET
PT INTERRUPTOR DE PERSIANAS
ES INTERRUPTOR PERSIANA
RO COMANDĂ OBLON RULANT
UA ВИМИКАЧ ДЛЯ ЖАЛЮЗІ
EL ΧΕΙΡΙΣΤΗΡΙΟ ΓΙΑ ΠΑΝΤΖΟΥΡΙ
EN ROLLING SHUTTER SWITCH

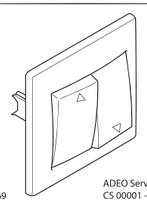

REF : 3276000704669

ADEO Services 135 Rue Sadi Carnot
CS 00001 - 59790 Ronchin - FRANCE

FR Mode d'emploi PL Instrukcją Obsługi ES Manual de Instrucciones
PT Manual de Instruções RO Manual de Instrucțiuni UA Інструкція З Експлуатації
EL Εγχειρίδιο Οδηγιών EN Instructions Manual

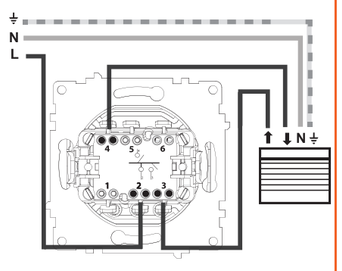

250V~
10 AX

Version originale du mode d'emploi / Tłumaczenie z oryginalnej instrukcji obsługi / Traducción de la versión original del modo de empleo / Traducción de la versión original del modo de empleo / Traducerea versiunii originale a modului de folosire / Μετάφραση της αρχικής έκδοσης των οδηγιών χρήσης / Переклад оригінального керівництва з експлуатації / Translation of the original version of user manual .

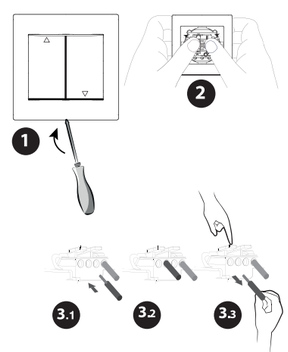

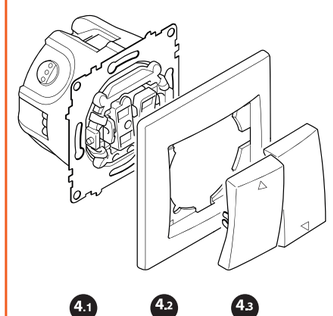

FR INSTALLATION

Couper le courant avant toute intervention

(1) Déclipser le cache à l'aide d'un tournevis
(2) Tirer sur le cache en poussant sur le mécanisme

CONNEXION : Dénuder le(les) fil(s) comme indiqué
(3.1) (3.2) Insérer le(s) fil(s)
(4.1) Installer le mécanisme
(4.2) Positionner la plaque
(4.3) Clipser le(s) cache(s)

DECONNEXION : (3.3) Presser le levier et tirer simultanément sur le fil

*Garantie 2 ans

Ce produit doit être installé conformément aux règles d'installation et de préférence par un électricien qualifié. Une installation et une utilisation incorrectes peuvent entraîner des risques de choc électrique ou d'incendie. Ne pas ouvrir, démonter, altérer ou modifier l'appareil sauf mention particulière indiquée dans la notice.
RECYCLAGE
Ce produit comporte le symbole du tri sélectif pour les déchets d'équipements électriques et électroniques (DEEE). Cela signifie que ce produit doit être traité conformément à la Directive européenne 2012/19/UE pour être recyclé ou démonté afin de minimiser son impact sur l'environnement. L'utilisateur peut choisir de donner son produit à un organisme de recyclage compétent ou au distributeur lui ayant vendu un équipement électrique ou électronique neuf.

PL INSTALACJA

Wyłączyć zasilanie przed jakąkolwiek interwencją

(1) Odpiąć pokrywę przy pomocy śrubokręta.
(2) Zdjąć pokrywę, naciskając na mechanizm.

CONNEXION : Odizoluj przewód (przewody) w sposób pokazany na rysunku.
(3.1) (3.2) Włożyć przewód(y)
(4.1) Zainstalować mechanizm.
(4.2) Ustawić płytkę.
(4.3) Zapiąć pokrywę (pokrywy).

ODŁĄCZENIE: (3.3) Ścisnąć dźwignię i jednocześnie pociągnąć za nitkę

*2 lat gwarancji

Produkt ten musi być zainstalowany zgodnie z przepisami instalacyjnymi i najlepiej przez wykwalifiko-wanego elektryka. Nieprawidłowa instalacja i użytkowanie może spowodować porażenie prądem elektrycznym lub pożar. Nie należy otwierać, demontować, zmieniać ani modyfikować urządzenia.
RECYKLINGU
Produkt ten zawiera symbol recyklingu zużytego sprzętu elektrycznego i elektronicznego (WEEE). Oznacza to, że produkt ten musi być traktowane zgodnie z Europejską dyrektywą UE/19-2012 i zostać zdemontowany lub poddany recyklingowi aby zminimalizować jego wpływ na środowisko. Użytkownik może oddać swój produkt do centrum recyklingu lub sklepu, który sprzedał mu nowe urządzenie elektryczne lub elektroniczne.

ES INSTALACIÓN

Cortar la corriente antes de realizar cualquier intervención

(1) Soltar la tapa con ayuda de un destornillador.
(2) Tirar de la placa presionando el mecanismo.

CONEXIÓN: Pele el(los) cable(s) como se muestra.
(3.1) (3.2) Insertar el o los cables
(4.1) Instalar el mecanismo.
(4.2) Posicionar la placa.
(4.3) Acortar la(s) cubierta(s).

DESCONEXIÓN: (3.3) Apretar la palanca y tirar del hilo simultáneamente

*Garantía 2 años

Este producto debe ser instalado en conformidad con las normas de instalación y preferentemente por un electricista cualificado.
Una instalación y un uso incorrecto pueden suponer riesgos de descargas eléctricas o de incendios.
No abrir, no desmontar, no alterar ni modificar el aparato.
RECICLAJE
Este producto lleva el símbolo de clasificación selectiva para los residuos de aparatos eléctricos y electrónicos (RAEE). Esto significa que este producto debe ser tratado en conformidad con la directiva europea 2012/19/UE para ser reciclado o desmontado con la finalidad de minimizar su impacto sobre el medio ambiente. El usuario puede elegir entre entregar su producto a un organismo de reciclado competente o al distribuidor que le ha vendido un aparato eléctrico o electrónico nuevo.

展开规格：42X8CM

PT INSTALAÇÃO

Interrupeti curentul înainte de intervenție

(1) Desencaixe a tampa com uma chave de fenda
(2) Puxe a tampa empurrando o mecanismo

CONEXÃO: Tirar o(s) fio(s) como se mostra.
(3.1) (3.2) Inserir o(s) fio(s)
(4.1) Instale o mecanismo
(4.2) Posicione a placa
(4.3) Encaixe a tampa

DESCONXÃO: (3.3) Apertar a alavanca e puxar o fio simultaneamente

*Garantia 2 anos

Este produto deve ser instalado de acordo com as regras de instalação e, de preferência, por um eletricista qualificado. Uma instalação e uma utilização incorretas podem provocar riscos de electrocução ou de incêndio. Não abra, desmonte, altere ou modifique o aparelho.
RECICLAGEM
Este produto tem o símbolo da separação selectiva para os resíduos de equipamentos eletrónicos (REEE) e eletrónicos. Isto significa que o produto deve ser tratado de acordo com a Directiva Europeia 2012/19/UE para ser reciclado ou desmontado a fim de minimizar o seu impacto sobre o meio ambiente. O ulilizador pode optar por entregar o seu produto a um reciclador qualificado ou ao revendedor onde adquiriu um novo equipamento elétrico ou eletrónico.

RO INSTALARE

Întrerupeți curentul înainte de intervenție

(1) Declipsați maștile cu ajutorul unei șurubelnițe.
(2) Trageți de mască apăsând pe mecanism.

CONECTARE: Îndepărtați cablul (cablurile) așa cum se arată..
(3.1) (3.2) Introduceți cablul (cablurile)
(4.1) Instalați mecanismul.
(4.2) Poziționați placa.
(4.3) Clipsați maștile.

DECONECTARE: (3.3) Strângeți maneta și trageți firul simultan.

*Garanție 2 ani

Acest produs trebuie instalat conform regulilor de instalare și de preferință de către un electrician calificat.Instalarea și utilizarea incorecte pot duce la riscuri de șoc electric sau de incendiu. Nu deschideți, demontați, deteriorați sau modificați aparatul.
RECICLARE
Acest produs prezintă simbolul de sortare selectivă pentru echipamentele electronice și electrice (DEEE). Produsul trebuie să fie în conformitate cu Directiva Europeană 2012/19 / UE ceea ce inseamnaă că urmează să fie reciclat sau dezasamblat, pentru a minimiza impactul asupra mediului. Utilizatorul poate alege între a da produsul unui reciclator calificat sau distribuitorului în schimbul unui produs nou electric sau electronic.

UA УСТАНОВКА

Відключіть живлення перед виконанням будь-яких робіт

(1) Зніміть кришку за допомогою викрутки.
(2) Потягніть за кришку, натиснувши на механізм.

З'ЄДНАННЯ: Зачистіть дріт(и), як показано на малюнку.
(3.1) (3.2) Вставте дріт(и)
(4.1) Встановіть механізм.
(4.2) Встановіть рамку.
(4.3) Встановіть кришку

DIS3'ЄДНАННЯ: (3.3) Натисніть на важіль і одночасно потягніть за нитку

*Гарантія 2 років.

Цей виріб має бути встановлений у відповідності з правилами установки і переважно кваліфікованим електриком.Неправильна установка і використання можуть призвести до ураження електричним струмом або пожежі.Не відкривайте, не розбирайте, не змінюйте та не модифікуйте пристрій.
ПЕРЕРОБКА ВІДХОДІВ
Цей продукт містить символ збору і розподілу відходів електричного та електронного обла- дання (Директива WEEE). Це означає, що даний продукт повинен бути переробленний або розібраний у відповідності з європейською Директивою 2012/19/ЄС, з метою мінімізації впливу на навколишнє серед- овище. Користувач можевибрати віддати виріб компетентній організації з утилізації/переробки відходів або дистриб' ютору, який продав нове електрич-не або електронне обладнання.

EL ΕΓΚΑΤΑΣΤΑΣΗ

Διακόψτε το ρεύμα πριν από κάθε παρέμβαση

(1)Αφαιρέστε το κάλυμμα με ένα κατσαβίδι.
(2) Τραβήξτε το κάλυμμα πιέζοντας τον μηχανισμό.

ΣΥΝΔΕΣΗ: Απογυμνώστε το(τα) καλώδιο(α) όπως φαίνεται στην εικόνα.
(3.1) (3.2) Τοποθετήστε το(τα) καλώδιο(α)
(4.1) Εγκαταστήστε τον μηχανισμό.
(4.2) Τοποθετήστε την πλάκα.
(4.3) Τοποθετήστε το κάλυμμα

DISΣΥΝΔΕΣΗ: (3.3) Πιέστε το μοχλό και τραβήξτε το νήμα ταυτόχρονα.

*Εγγύηση 2 χρόνια.

Αυτό το προϊόν πρέπει να εγκατασταθεί σύμφωνα με τους κανόνες εγκατάστασης και κατά προτίμηση από έναν ειδικευμένο ηλεκτρολόγο.Μια λανθασμένη εγκατάσταση και χρήση μπορεί να ενέχει τον κίνδυνο ηλεκτροπληξίας ή ατυχήματος. Μην ανοίγετε, αφαιρείτε, φέρετε φθορές ή τροποποιείτε τη συσκευή
ΑΝΑΚΥΚΛΩΣΗ
Αυτό το προϊόν φέρει την ένδειξη διαλογής αποβλήτων ειδών ηλεκτρικού και ηλεκτρονικού εξοπλισμού (ΑΗΗΕ). Απαιτείται επομένως συγκεκριμένη επεξεργασία σύμφωνα με την ευρωπαϊκή οδηγία 2012/19/ΕΕ ώστε το προϊόν να ανακυκλωθεί ή να αποσυναρμολογηθεί με τρόπο που να μειώνει την επίπτωσή του στο περιβάλλον. Ο χρήστης μπορεί είτε να δώσει το προϊόν σε κάποια εξουσιοδοτημένη εταιρεία ανακύκλωσης είτε στον διανομέα από τον οποίο αγόρασε τον καινούργιο ηλεκτρικό ή ηλεκτρονικό

EN SETUP

Cutoff electricity before any operation

(1) Unclip the mask with a screwdriver
(2) Pull on mask by pushing on the mechanism

CONNECTION: Strip the wire(s) as shown.
(3.1) (3.2) Insert the wire(s) as shown
(4.1) Install the mechanism
(4.2) Position the plate
(4.3) Clip the mask

DISCONNECTION: (3.3) Squeeze the lever and pull the thread simultaneously

*Guarantee 2 years

This product must be set up in compliance with setupregulations, and preferably by a qualified technician. Incorrect setup and use may result in electric shock or fire hazard.
Do not open, disassemble, alter, nor modify this appliance
RECYCLING
This product carries the symbol for disposal of WasteElectrical and Electronic Equipment (WEEE). This means that this product must be disposed of in compliance with the European Directive 2012/19/UE for it to be recycled or disassembled in order to minimize its impact on the environment. The user may opt for giving his/her product to a competent recycling agency or to the retailer where the new electric or electronic equipment was purchased.